MXR ZW-44 ZAKK WYLDE OVERDRIVE 5 MODE MODS

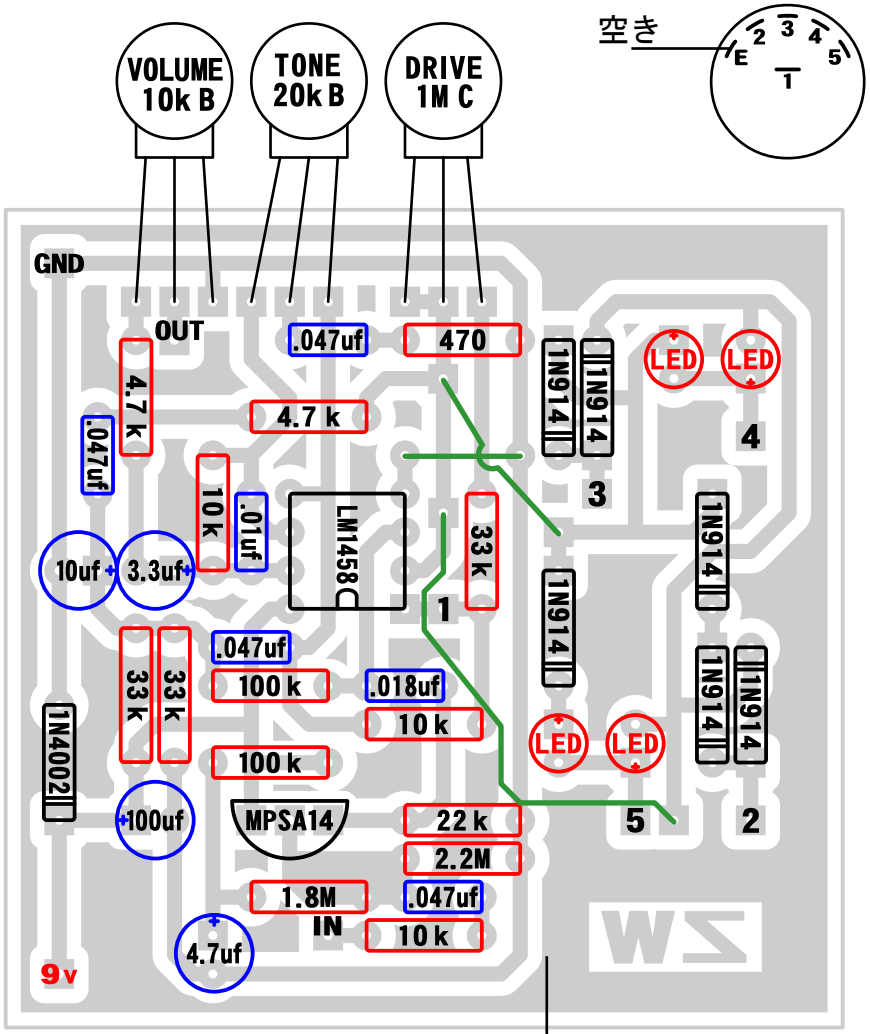

<ＤＲＩＶＥ ＭＯＤＥ>
Ｅ： ＢＯＯＳＴ（ＣＯＭＰ ＣＵＴ）
２： シリコン×３ 非対称
３： シリコン×２ 対称
４： ＬＥＤ×２ 対称
５： ＬＥＤ×２＋シリコン 非対称
※ ダイオードはお好みで。

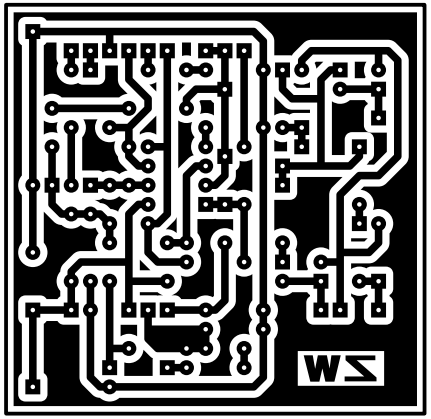

<実寸大ＰＣＢ>

→ ココから向こうをカットして直接ロータリー・スイッチに
ダイオードをはんだ付けしてしまうのも手。