PLANOS CHASIS

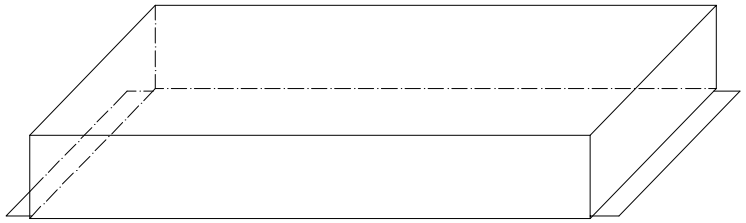

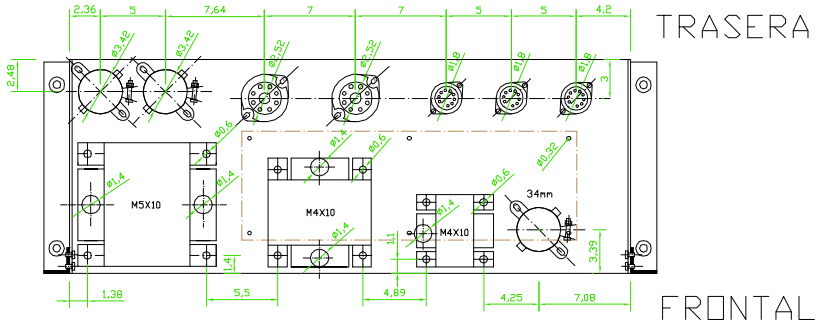

DISTRIBUCION COMP.

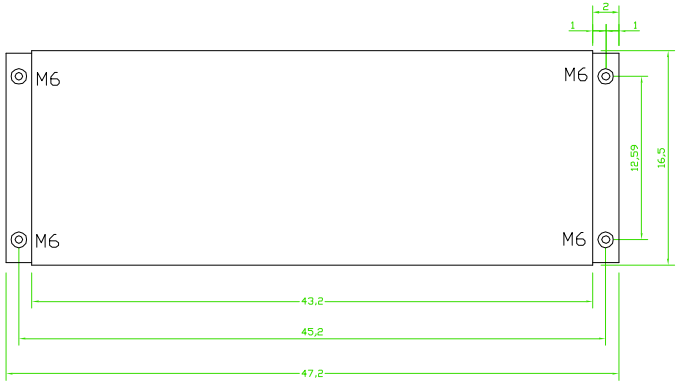

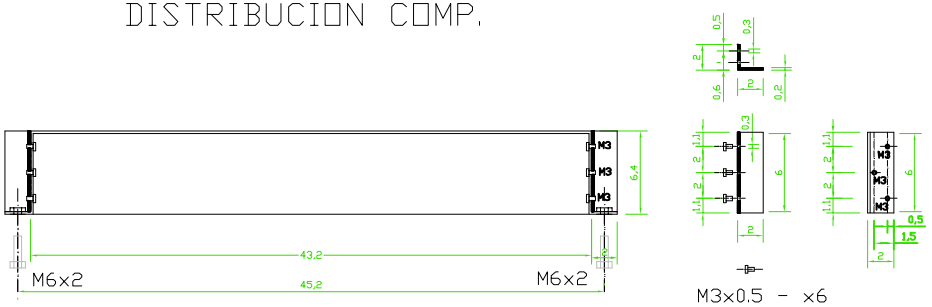

DETALLE ANGULOS ALUMINIO SUPLEMENTO CHASIS

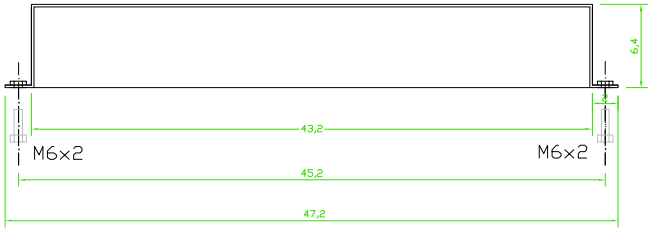

MEDIDAS CHASIS EN BLANCO
CHAPA DE ALUMINIO DE 0,2

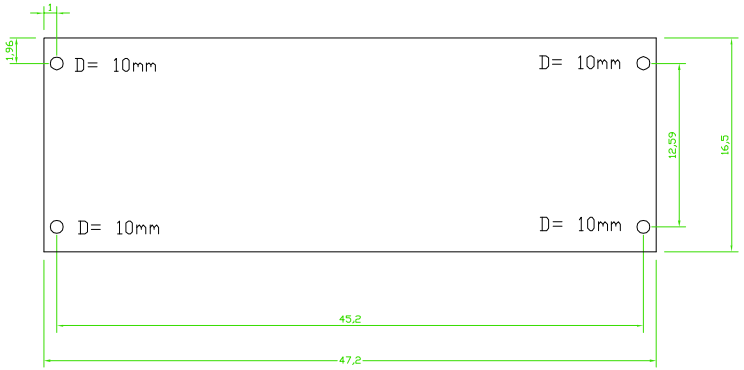

PANTALLA INFERIOR CHASIS
- ACERO CINCADO DE 0,5mm -

Stringer