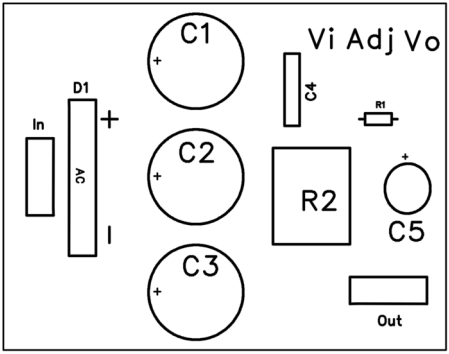
Vi Adj Vo
C1
C2
C3
C4
C5
R1
R2
D1
AC
+
I
In
Out